INSTRUCTION MANUAL

SOFT
VISION

JOIN THE CONVERSATION!

@retrobitgaming

VISIT US ONLINE AT

retro-bit.com

SPECIAL THANKS

Cyril Lachel
Frank Cifaldi
Mottzilla
DrMooCowz
Ryan Engstrom
Ronald Loatwall
Kevin Vigil
Patrick Offord
Tyler Breitbarth
Giovanni Funes
Michael Rouse

CONTENTS

The Story.....Page 1
The Steel Pylon.....Page 2
Starting Up.....Page 3
Controls..... Page 4
Configuration.....Page 5
Interface.....Page 6
Items.....Page 7
Power Levels.....Page 8
Stages..... Page 9-12
Exclusive Cheat Code..... Page 13
ストーリー.....Page 15
スティールパイロンとは..... Page 16
始動..... Page 17
操作方法..... Page 18
構成..... Page 19
インターフェース.....Page 20
アイテム..... Page 21
パワーアップについて..... Page 22
ステージ紹介.....Page 23-26

STORY

Galactic Calendar, Year 299X

Humanity's exploration of the Milky Way has led to the development of colonies across many planets. From the far reaches of space, scans detected an unknown lifeform deep within the Amulet Nebula with Earth's scientists dubbing it the "Amulet Monster." They soon saw that this creature was multiplying and making its way towards Earth.

Earth would send their fleets stop or slow the alien's invasion but to no avail. During this time, a cutting-edge space fighter would be developed that could possible fly deep into the heart of this creature's horde and destroy whatever is at the heart. The "Steel Pylon" has its orders...

Are you ready to face the unknown, Pilot?

The Steel Pylon

The Steel Pylon is the most advanced space fighter that has three attack modes depending on the situation of the battle. It is equipped with various special weapons and capabilities.

Capacity.....1 pilot

Length.....25m

Width.....13m

GIGA FLASH

Rear-mounted cannons can target enemies approaching from behind.

POWER MISSILES

Ordnance bays that can target enemies above or below the ship.

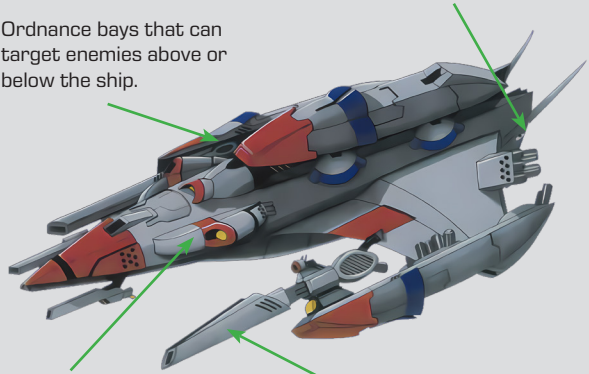

BARRIER

Dampeners equipped on the hull absorb enemy attacks and reduce damage.

CRASH SHOT

At maximum power, the energy shots will tear through enemies in front of the Steel Pylon.

Starting Up

1. Refer to the instruction manual of your console if necessary.
2. With the power set to OFF, insert the game cartridge into the appropriate slot.
3. Be sure the cartridge is slotted in all the way.
4. Turn the power ON. If nothing appears on the screen, check the cartridge and attempt again.
5. Eliminate Down is a one-player game. Use a controller plugged into controller port 1 and press Start to begin the game.

IMPORTANT: Be sure the console is turned OFF before inserting or removing any game cartridge.

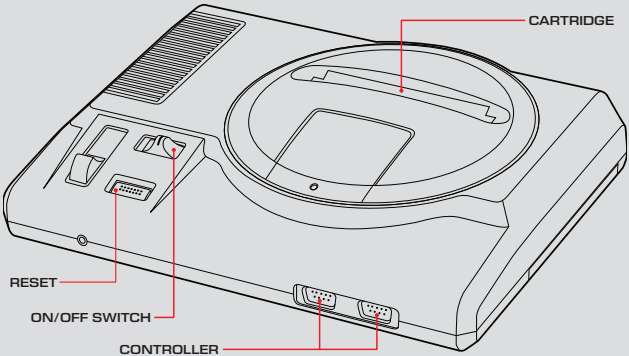

DPad
Moves your ship in any direction.

Start Button
Press at the title screen to begin the game. Press during gameplay to pause or unpause. During the Pause screen, you can also adjust the speed by pressing left or right.

Button A and C
Cycles through your available weapons.

Button B
Fires the currently selected weapon.

All buttons can be changed via the Configuration menu.

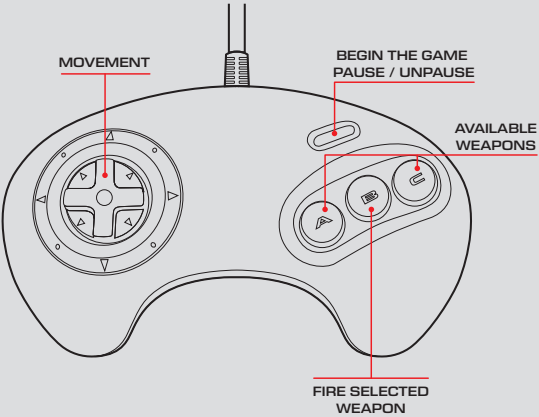

GAME START

At the title screen, you can press the Start button on [START] in order to begin the game or [CONFIG] to modify the following options:

[RANK] - Set the difficulty to Easy, Normal, or Hard

[SHIP] - Change the number of remaining ships (lives)

[PAD] - Change the button layout

[RAPID] - Enables the fire button to continuously shoot

[MUSIC] - Play the background music tracks

[S.E.] - Play sound effects from the game

[MINI GAME] - If you complete the game within the time limit, the configuration will change

[EXIT] - Return to the title screen

[EXTEND] - The amount of points needed to gain additional ships

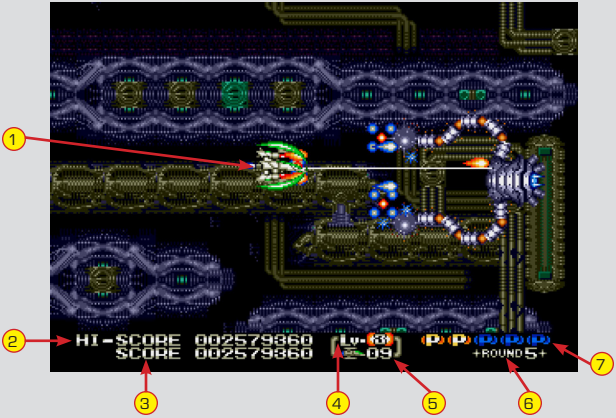

[1] - The Steel Pylon

[2] - Highest score total

[3] - Current score total

[4] - Current level of weapon

[5] - Remaining ships

[6] - The current Round (stage)

[7] - Current power ups to level up the ship

Note: You can change the ship's speed while on the Pause menu. Press Start and then either Left or Right to change the speed.

POWER UPS

POWER
Collect five to level up the Steel Pylon's weapons - up to a max of level three. Losing a ship will drop the level by one.

BARRIER
With the barrier, you will be able to negate incoming small fire from enemies.

ENERGIZE
Collecting these will power up your main cannon. There are four levels of increased firepower.

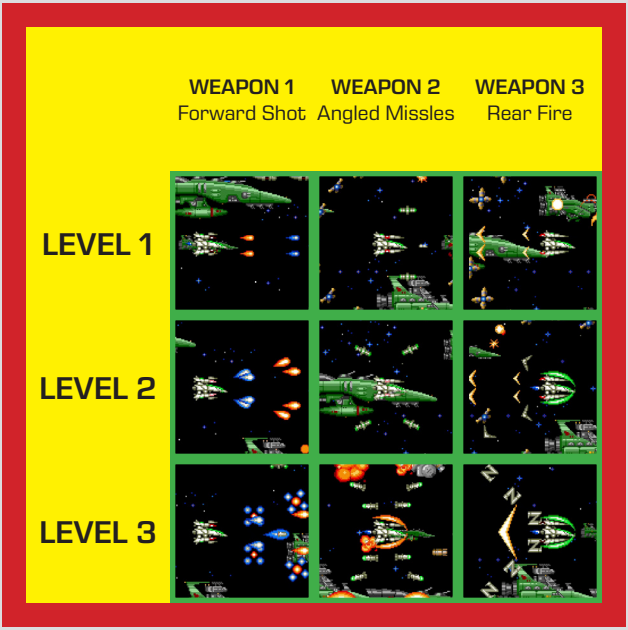

Be resourceful! Utilize your available weapons in order to counter their formations and attacks. They can launch from every angle, so be prepared to fight back by selecting the best weapon. Your main cannon will always fire in any configuration.

ROUND 1

The Steel Pylon sorties out from the mothership and flies into the fray. The enemy will send hordes to stop you from taking on the Rotator, a ship equipped with discs and a tri-cannon at its center. Avoid the swinging discs and take out its core.

ROUND 2

Within the rings of Saturn lies small rocks and debris that you'll need to avoid. Orbiting the ringed planet is the battleship Fullmetal - armed from stern to bow with armaments, turrets, launch bays, and a giant gatling cannon!

ROUND 3

The aliens have taken over this asteroid and have built artillery and giant machines to produce their hordes of machines. The Chimera boss will prove to be a destructive threat with its homing lasers and energy blasts.

ROUND 4

Deep inside this cavern, everything is covered in living flesh almost as if you're inside a living creature. Lunging from the depths is the Gold Guardian. Its armor is very strong and will reveal the creature within when destroyed.

ROUND 5

You're deep inside the enemy's fortress where the strikes are even more punishing, and you have no where to hide! Stay patient and make your way inside until you face off against Dual Medes, a guardian equipped with four hard-light cannons that will box you in!

ROUND 6

You are now deep inside a mysterious cavern. Creatures will strike from the walls without warning and at the end is the massive eye creature observer, that blocks your path!

ROUND 7

From here on, you're being led through trap-laden corridors, spikes, walls of fire, and barriers looking to end your flight. A giant armed creature equipped with a huge cannon needs to be taken out before you can proceed.

ROUND 8

The Steel Pylon enters hyperspace just above a planet to face off the creature at the core of this invasion - the Amulet Monster. This is the final confrontation - give it your best shot!

Exclusive Cheat Code

Need a little help? How about 30 extra lives?

After powering on the console, hold Up + A + C and then press Start to get to the title screen. Then begin the game.

If you wish to play on a different difficulty, make sure you set it first before entering the code.

助けが必要ですか？ライフ30回分はいかがでしょうか？

コンソールの電源を入れたら、方向ボタンの上＋A＋Cを押したままスタートボタンを押すと、タイトル画面が表示されます。それからゲームを始めてください。

別の難易度でプレイしたい場合は、コードを入力する前にまず難易度を設定してください。

ストーリー

銀河歴299X

人類の宇宙開拓は、銀河系のほとんどの惑星に植民地を築くまでに至った。遥か彼方の宇宙から、アミュレット星雲の奥深くに未知の生命体が検知され、地球の科学者たちはこの生命体を『アミュレット・モンスター』と名付けた。やがて、この生命体が増殖し、地球に向かって進んでいることを突き止めた。

地球はこの侵略を食い止めるため、あるいは遅らせるために艦隊を派遣したが、無駄でした。その一方で、最新鋭の宇宙戦闘機『スティール・パイロン』が開発され、この生命体の大群の中心に深く潜り込み、その心臓部を破壊する命令を受けた。

パイロットよ、未知と向き合う覚悟はできているのか？

スティール・パイロンとは、戦闘時の状況に応じた３段階の攻撃形態をもちバリヤー、ワープなどの特殊兵器を装備した最新鋭宇宙戦闘機である。

搭乗人数.....1名

全長.....25m

全幅.....13m

ギガフラッシュ

背後から近づいてくる敵を狙える後部搭載大砲。

パワーミサイル

上下の敵を狙える重砲。

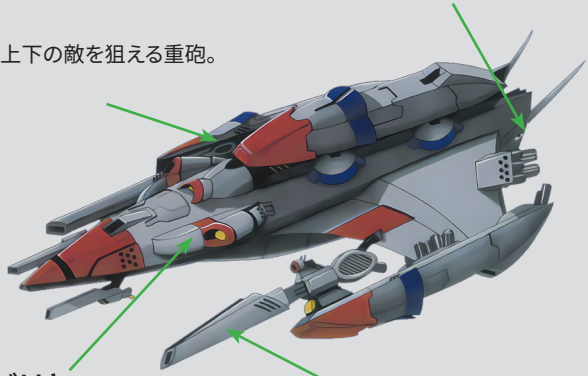

バリヤー

敵の攻撃を吸収し、ダメージを軽減する船体緩衝装置。

クラッシュショット

最大威力時に前方にいる敵を切り裂けるエネルギー弾。

始動

1. 必要に応じて、コンソールの取扱説明書を参照してください。

2. 電源をOFFにした状態で、ゲームカートリッジをスロットに挿入してください。

3. カートリッジがしっかりと差し込まれていることを確認してください。

4. 電源をONにしてください。画面に何も表示されない場合は、カー トリッジを確認し、もう一度やり直してください。

5. エリミネートダウンは1人用のゲームです。コントローラーをコントロール端子1に接続して、ゲームを開始するには「Start」ボタンを押してください。

IMPORTANT: 注意：ゲームカートリッジを抜き差しする前に、コンソールの電源がOFFになっていることを確認してください。

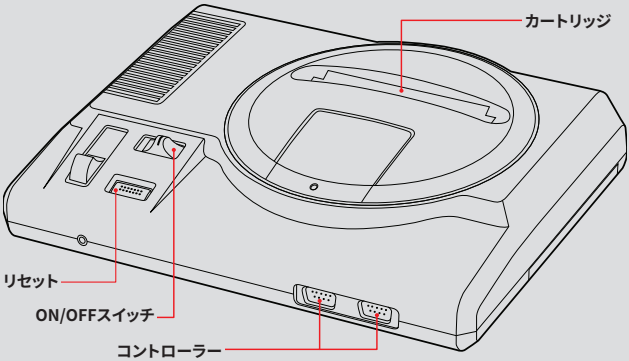

方向ボタン
自機を任意の方向に移動。

スタートボタン
タイトル画面で押すとゲームが開始する。プレイ中に押すと、一時停止または一時停止解除ができる。一時停止画面では、方向ボタンの左右でスピード調整ができる。

AボタンとCボタン
使用可能な武器を切り替え。

Bボタン
選択中の武器を発射。

ボタン操作は、コンフィギュレーションで変更可能。

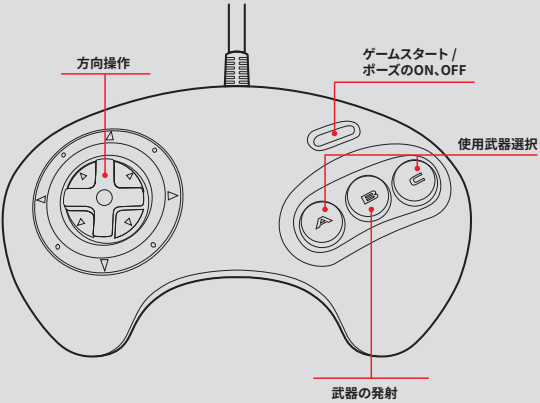

ゲームスタート

タイトル画面で[START]を選んでスタートボタンを押すとゲームが始まり、[CONFIG]を選ぶと以下のオプションを変更することができる：

[RANK] - 難易度をEASY、NORMAL、HARDに設定

[SHIP] - 残船数（ライフ）を変更

[PAD] - ボタン操作の変更

[RAPID] - 連射ON／OFFの切り替え

[MUSIC] - ゲーム中のBGMを聞く

[S.E.] - ゲーム中の効果音を聞く

[MINI GAME] - 制限時間内にゲームをクリアすると、コンフィギュレーションが変更される

[EXIT] - タイトル画面に戻る

[EXTEND] - 自機を増やすために必要なポイント数

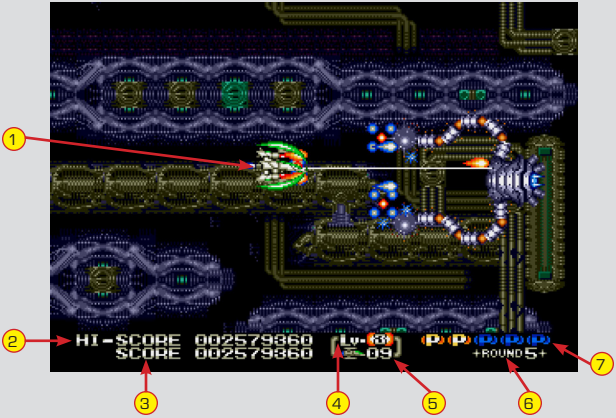

[1] - スティール・パイロン

[2] - 最高得点

[3] - 現在の得点

[4] - 現在の武器レベル

[5] - 自機の残機数

[6] - 現在のラウンド（ステージ）

[7] - 自機にパワーアップした数

＊一時停止画面では自機のスピードを変更することができる。スタートボタンを押してから、方向ボタンの左右でスピードを調整してください。

パワーアップアイテム

パワー
このアイテムを5つ集めるとスティールパイロンの武器レベルが1つ上がる。自機が破壊されるとレベルが1つ下がる。

バリヤー
バリヤーを装備すると敵からの小規模攻撃を無効化できる。

エナジャイズ
このアイテムを1つ取ると主砲がパワーアップする。パワーアップは全部で4段階まで。

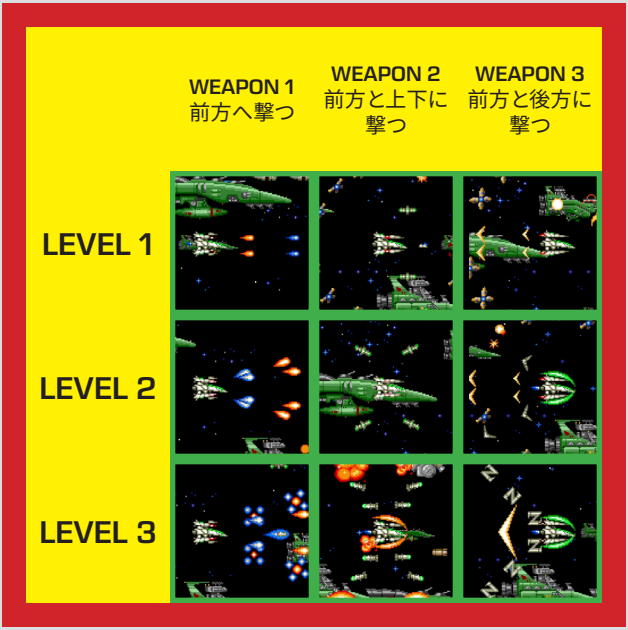

臨機応変に！手持ちの武器を活用して、敵の陣形や攻撃に対抗せよ。敵はあらゆる角度から攻撃を仕掛けてくるので、最適な武器を選んで反撃に備えよう。主砲はどのような構成でも必ず発射する。

ROUND 1

母艦より出撃したスティールパイロンは、宇宙空間へと戦いに赴いた。敵はアラウンドサークル（円盤と三連装砲を中心に装備した船）への攻撃を阻止しようと大群を送り込んでくる。回転する円盤を避け、コアを破壊せよ。

ROUND 2

土星の輪の中にある小さな隕石や破片を避けながら突き進もう。環状惑星を周回する戦艦フルメタルシップは、艦尾から艦首まで武装、砲塔、発射口、そして巨大なガトリング砲を装備している！

ROUND 3

敵の小惑星基地。大砲や巨大機械を製造して機械の大群を生み出している。ボスであるキメラはホーミングレーザーとエネルギーブラストを備えて、致命的な脅威となるだろう。

ROUND 4

この洞窟の内部はまるで生命体のようなすべてが生きた肉で覆われている。深淵から飛び出しているのはゴールド・ガーディアンだ。その装甲は非常に強固で、破壊されると中の生物が姿を現す。

ROUND 5

敵の要塞に潜入すると攻撃がさらに激しく逃げ場も少ない。デュアルメデスと対面するまで、辛抱強く中へと進もう。ガーディアンである彼は4基のハードライト・キャノンで囲んでくる

ROUND 6

神秘的な洞窟の奥深くでは、壁から生き物が突然襲いかかる。そして最後には巨大な目を持つ敵、オブザーバーが行く手を阻む！

ROUND 7

ここから先は、罠だらけの通路、トゲ、火の壁、そして進行を妨げる障害物が待ち構えている。進む前に、巨大砲を備えた武装生物を撃破する必要がある。

ROUND 8

スティール・パイロンは惑星上空のハイパースペースに突入し、この侵略の鍵となる生物、アミュレット・モンスターに立ち向かう。これが最後の対決となる！全力を尽くそう！

© SOFT VISION, Inc.

PUBLISHED BY
retro-bit®